2.5段ベローズ真空パッド SPB2f

直径 Ø15～50 mm

PACKAGING

2.5段ベローズ真空パッド SPB2f

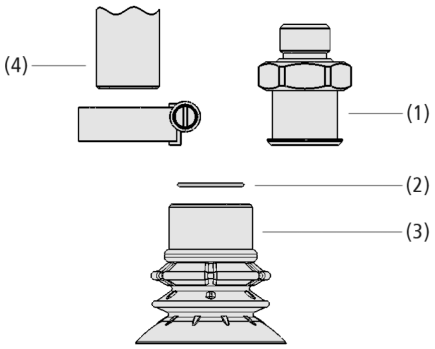

システムデザイン 2.5段ベローズ真空パッド SPB2f

ベローズ真空パッド SPB2fを使用したパウチの搬送

業界特有のアプリケーションへの適合性

アプリケーション

- 袋やパウチなどの包装品のダイナミックな搬送に最適な、柔軟かつフレキシブルな2.5段ベローズ形状の真空パッド
- 充填量やふくらみが少ないビニール袋、液体の入ったパウチなど、表面形状が不安定な袋製品を確実に吸着・搬送
- 特に箱詰めやピック＆プレース作業に使用されるパラレルリンクロボットと組み合わせて、高速搬送工程で安定性の高い搬送を実現

デザイン

- 柔らかくフレキシブルなシールリップと、ワークの引き込み防止ガードを備えた2.5段ベローズ形状の真空パッド SPB2f (3)
- 大流量の吸込みを無駄なく利用するための広い吸込口
- 高加速時の安定性を高めるために強化されたベローズ部
- 接続ニップル SC (1) を使用しての取付か、機械側のパイプ (4) に直接差し込むことで取付可能 (ホースクランプで固定)
- オネジの接続ニップルには予めシールリングが付属し、真空エアのリークを防止
- 簡易フィルターとして、埃の進入を防ぐフィルターメッシュ (2) を取付可能

製品特徴

- FDA規格に準拠したシリコーンゴムを使用し、直接食品を吸着するアプリケーションにも使用可能
- パッド内部に引き込み防止ガードが付属し、薄く柔らかい袋の引き込みを防止
- ベローズ部が強化されており、高加速時にもワークの揺れが少なく優れた安定性を発揮
- 吸込口が大きいため、大流量の吸込みを無駄なく利用しサイクルタイムを短縮

© J. Schmalz GmbH / 技術的な変更がある場合がございます / 上で生成された 13.12.2023

シュマルツに連絡してください。 Schmalz K.K / 〒224-0027 横浜市都筑区大棚町3001-7/ +81 45 565-5150 / schmalz@schmalz.co.jp

2.5段ベローズ真空パッド SPB2f

直径 Ø15～50 mm

発注コード 2.5段ベローズ真空パッド SPB2f

SPB2f	–	30	–	SI-55	–	G1/8-AG
1		2		3		4

1 – 製品仕様

タイプ	種類
SPB2f	2.5段ベローズパッド

2 – パッド径

タイプ	直径
(例) 30	Ø 30 mm

3 – ゴム材質

タイプ	材質
SI-55	シリコーンゴム

4 – 取付ネジ

タイプ	種類
G1/8-AG	平行G1/8オネジ
G1/8-IG	平行G1/8メネジ
G1/4-AG	平行G1/4オネジ
G1/4-IG	平行G1/4メネジ
G3/8-AG	平行G3/8オネジ
G3/8-IG	平行G3/8メネジ
G1/2-AG	平行G1/2オネジ
G1/2-IG	平行G1/2メネジ

真空パッド SPB2fは、パッドにネジが取り付けられた状態で納品されます。以下の製品で構成されます。

- 真空パッド SPB2f: ゴム部分、様々なサイズをラインアップ
- 接続ニップル (取付ネジ) SC: 様々なネジ径をラインアップ

スペアパーツ: 真空パッド SPB2f、接続ニップル (取付ネジ)

シュマルツに連絡してください。 Schmalz K.K / 〒224-0027 横浜市都筑区大棚町3001-7/ +81 45 565-5150 / schmalz@schmalz.co.jp

2.5段ベローズ真空パッド SPB2f

直径 Ø15～50 mm

発注データ 2.5段ベローズ真空パッド SPB2f

型式	製品コード
SPB2f 15 SI-55 G1/8-AG	10.01.06.04263
SPB2f 15 SI-55 G1/8-IG	10.01.06.04262
SPB2f 20 SI-55 G1/8-AG	10.01.06.04314
SPB2f 20 SI-55 G1/8-IG	10.01.06.04313
SPB2f 25 SI-55 G1/8-AG	10.01.06.04316
SPB2f 25 SI-55 G1/8-IG	10.01.06.04315
SPB2f 30 SI-55 G1/8-AG	10.01.06.03698
SPB2f 30 SI-55 G1/8-IG	10.01.06.03699
SPB2f 30 SI-55 G1/4-AG	10.01.06.03700
SPB2f 30 SI-55 G1/4-IG	10.01.06.03701
SPB2f 30 SI-55 G3/8-AG	10.01.06.03702
SPB2f 30 SI-55 G3/8-IG	10.01.06.03703
SPB2f 40 SI-55 G1/8-AG	10.01.06.03646
SPB2f 40 SI-55 G1/8-IG	10.01.06.03647
SPB2f 40 SI-55 G1/4-AG	10.01.06.03648
SPB2f 40 SI-55 G1/4-IG	10.01.06.03649
SPB2f 40 SI-55 G3/8-AG	10.01.06.03650
SPB2f 40 SI-55 G3/8-IG	10.01.06.03651
SPB2f 50 SI-55 G1/8-AG	10.01.06.03652
SPB2f 50 SI-55 G1/8-IG	10.01.06.03653
SPB2f 50 SI-55 G1/4-AG	10.01.06.03654
SPB2f 50 SI-55 G1/4-IG	10.01.06.03655
SPB2f 50 SI-55 G3/8-AG	10.01.06.03656
SPB2f 50 SI-55 G3/8-IG	10.01.06.03657
SPB2f 50 SI-55 G1/2-AG	10.01.06.03658
SPB2f 50 SI-55 G1/2-IG	10.01.06.03659

シュマルツに連絡してください。 Schmalz K.K / 〒224-0027 横浜市都筑区大棚町3001-7/ +81 45 565-5150 / schmalz@schmalz.co.jp

2.5段ベローズ真空パッド SPB2f

直径 Ø15～50 mm

発注データ スペアパーツ 2.5段ベローズ真空パッド SPB2f

型式		スペアパーツ		製品コード
SPB2f	15	ベローズ真空吸着パッド	SPB2f 15 SI-55 SC040	10.01.06.04090
SPB2f	20	ベローズ真空吸着パッド	SPB2f 20 SI-55 SC040	10.01.06.04225
SPB2f	25	ベローズ真空吸着パッド	SPB2f 25 SI-55 SC040	10.01.06.04226
SPB2f	30	ベローズ真空吸着パッド	SPB2f 30 SI-55 SC080	10.01.06.03643
SPB2f	40	ベローズ真空吸着パッド	SPB2f 40 SI-55 SC080	10.01.06.03559
SPB2f	50	ベローズ真空吸着パッド	SPB2f 50 SI-55 SC090	10.01.06.03560

型式	スペアパーツ		製品コード
SPB2f 15 SI-55 G1/8-AG	シュマルツコネクタ	SC 040 G1/8-AG	10.01.06.02490
SPB2f 15 SI-55 G1/8-IG	シュマルツコネクタ	SC 040 G1/8-IG	10.01.06.02482
SPB2f 20 SI-55 G1/8-AG	シュマルツコネクタ	SC 040 G1/8-AG	10.01.06.02490
SPB2f 20 SI-55 G1/8-IG	シュマルツコネクタ	SC 040 G1/8-IG	10.01.06.02482
SPB2f 25 SI-55 G1/8-AG	シュマルツコネクタ	SC 040 G1/8-AG	10.01.06.02490
SPB2f 25 SI-55 G1/8-IG	シュマルツコネクタ	SC 040 G1/8-IG	10.01.06.02482
SPB2f 30 SI-55 G1/8-AG	シュマルツコネクタ	SC 080 G1/8-AG	10.01.06.03142
SPB2f 30 SI-55 G1/8-IG	シュマルツコネクタ	SC 080 G1/8-IG	10.01.06.03270
SPB2f 30 SI-55 G1/4-AG	シュマルツコネクタ	SC 080 G1/4-AG	10.01.06.03268
SPB2f 30 SI-55 G1/4-IG	シュマルツコネクタ	SC 080 G1/4-IG	10.01.06.03271
SPB2f 30 SI-55 G3/8-AG	シュマルツコネクタ	SC 080 G3/8-AG	10.01.06.02593
SPB2f 30 SI-55 G3/8-IG	シュマルツコネクタ	SC 080 G3/8-IG	10.01.06.02594
SPB2f 40 SI-55 G1/8-AG	シュマルツコネクタ	SC 080 G1/8-AG	10.01.06.03142
SPB2f 40 SI-55 G1/8-IG	シュマルツコネクタ	SC 080 G1/8-IG	10.01.06.03270
SPB2f 40 SI-55 G1/4-AG	シュマルツコネクタ	SC 080 G1/4-AG	10.01.06.03268
SPB2f 40 SI-55 G1/4-IG	シュマルツコネクタ	SC 080 G1/4-IG	10.01.06.03271
SPB2f 40 SI-55 G3/8-AG	シュマルツコネクタ	SC 080 G3/8-AG	10.01.06.02593
SPB2f 40 SI-55 G3/8-IG	シュマルツコネクタ	SC 080 G3/8-IG	10.01.06.02594
SPB2f 50 SI-55 G1/8-AG	シュマルツコネクタ	SC 090 G1/8-AG	10.01.06.03269
SPB2f 50 SI-55 G1/8-IG	シュマルツコネクタ	SC 090 G1/8-IG	10.01.06.03272
SPB2f 50 SI-55 G1/4-AG	シュマルツコネクタ	SC 090 G1/4-AG	10.01.06.02793
SPB2f 50 SI-55 G1/4-IG	シュマルツコネクタ	SC 090 G1/4-IG	10.01.06.03273
SPB2f 50 SI-55 G3/8-AG	シュマルツコネクタ	SC 090 G3/8-AG	10.01.06.02791
SPB2f 50 SI-55 G3/8-IG	シュマルツコネクタ	SC 090 G3/8-IG	10.01.06.03274
SPB2f 50 SI-55 G1/2-AG	シュマルツコネクタ	SC 090 G1/2-AG	10.01.06.02595
SPB2f 50 SI-55 G1/2-IG	シュマルツコネクタ	SC 090 G1/2-IG	10.01.06.02596

テクニカルデータ 2.5段ベローズ真空パッド SPB2f

型式		真空度-200 mbar時の吸着力 [N]	真空度-400 mbar時の吸着力 [N]	吸着力（-600 mbar）[N]*	ボリューム [cm³]
SPB2f	15	0.3	0.5	0.8	1.2
SPB2f	20	0.6	1.1	1.7	1.9
SPB2f	25	1.0	2.0	3.0	3.0
SPB2f	30	4.3	8.5	12.8	7.2
SPB2f	40	6.8	13.6	20.4	12.9
SPB2f	50	13.7	27.3	41.0	26.5

*吸引力のデータは、真空度-0.6 barにおいて滑らかで乾燥した表面のワークを吸着した場合の理論値です。安全率は含まれません。

シュマルツに連絡してください。 Schmalz K.K / 〒224-0027 横浜市都筑区大棚町3001-7/ +81 45 565-5150 / schmalz@schmalz.co.jp

2.5段ベローズ真空パッド SPB2f

直径 Ø15～50 mm

デザインデータ 2.5段ベローズ真空パッド SPB2f

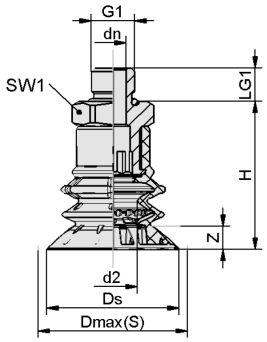

SPB2f AG

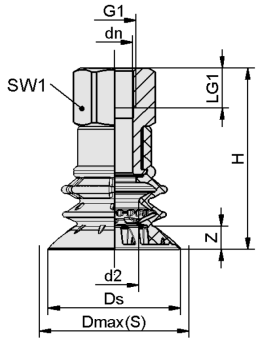

SPB2f IG

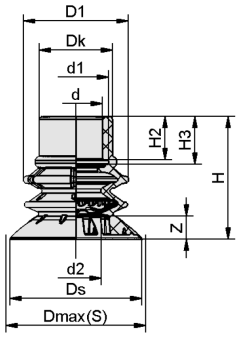

SPB2f

シュマルツに連絡してください。 Schmalz K.K / 〒224-0027 横浜市都筑区大棚町3001-7/ +81 45 565-5150 / schmalz@schmalz.co.jp

2.5段ベローズ真空パッド SPB2f

直径 Ø15～50 mm

デザインデータ 2.5段ベローズ真空パッド SPB2f

型式*	d2 [mm]	Dmax（S）[mm]**	dn [mm]	Ds [mm]	G1	H [mm]	LG1 [mm]	SW1 [mm]	Z（ストローク） [mm]
SPB2f 15 SI-55 G1/8-IG	4.0	17.0	4.1	15.0	G1/8-F	35	8.0	14	8
SPB2f 15 SI-55 G1/8-AG	4.0	17.0	4.1	15.0	G1/8-M	27	7.5	14	8
SPB2f 20 SI-55 G1/8-IG	6.0	22.5	4.1	20.0	G1/8-F	38	8.0	14	10
SPB2f 20 SI-55 G1/8-AG	6.0	22.5	4.1	20.0	G1/8-M	30	7.5	14	10
SPB2f 25 SI-55 G1/8-IG	8.0	28.0	4.1	25.0	G1/8-F	40	8.0	14	10
SPB2f 25 SI-55 G1/8-AG	8.0	28.0	4.1	25.0	G1/8-M	32	7.5	14	10
SPB2f 30 SI-55 G1/8-AG	7.2	32.0	4.0	30.0	G1/8-M	40	7.5	22	5
SPB2f 30 SI-55 G1/8-IG	7.2	32.0	8.6	30.0	G1/8-F	50	12.0	22	5
SPB2f 30 SI-55 G1/4-AG	7.2	32.0	8.0	30.0	G1/4-M	40	10.0	22	5
SPB2f 30 SI-55 G1/4-IG	7.2	32.0	11.0	30.0	G1/4-F	50	12.0	22	5
SPB2f 30 SI-55 G3/8-AG	7.2	32.0	10.3	30.0	G3/8-M	40	10.0	22	5
SPB2f 30 SI-55 G3/8-IG	7.2	32.0	11.0	30.0	G3/8-F	50	12.0	22	5
SPB2f 40 SI-55 G1/8-AG	15.3	42.0	4.0	39.7	G1/8-M	45	7.5	22	7
SPB2f 40 SI-55 G1/8-IG	15.3	42.0	8.6	39.7	G1/8-F	55	12.0	22	7
SPB2f 40 SI-55 G1/4-AG	15.3	42.0	8.0	39.7	G1/4-M	45	10.0	22	7
SPB2f 40 SI-55 G1/4-IG	15.3	42.0	11.0	39.7	G1/4-F	55	12.0	22	7
SPB2f 40 SI-55 G3/8-AG	15.3	42.0	10.3	39.7	G3/8-M	45	10.0	22	7
SPB2f 40 SI-55 G3/8-IG	15.3	42.0	11.0	39.7	G3/8-F	55	12.0	22	7
SPB2f 50 SI-55 G1/8-AG	21.0	52.0	4.0	49.7	G1/8-M	54	7.5	27	9
SPB2f 50 SI-55 G1/8-IG	21.0	52.0	8.6	49.7	G1/8-F	68	12.0	27	9
SPB2f 50 SI-55 G1/4-AG	21.0	52.0	8.0	49.7	G1/4-M	54	10.0	27	9
SPB2f 50 SI-55 G1/4-IG	21.0	52.0	11.4	49.7	G1/4-F	68	12.0	27	9
SPB2f 50 SI-55 G3/8-AG	21.0	52.0	10.3	49.7	G3/8-M	54	10.0	27	9
SPB2f 50 SI-55 G3/8-IG	21.0	52.0	15.0	49.7	G3/8-F	68	12.0	27	9
SPB2f 50 SI-55 G1/2-AG	21.0	52.0	15.0	49.7	G1/2-M	54	14.0	27	9
SPB2f 50 SI-55 G1/2-IG	21.0	52.0	15.0	49.7	G1/2-F	68	16.0	27	9

*ゴム部品の許容寸法公差は、DIN ISO 3302-1 E3に準拠します。

**吸着状態での吸着パッド外部寸法に相当します。

シュマルツに連絡してください。 Schmalz K.K / 〒224-0027 横浜市都筑区大棚町3001-7/ +81 45 565-5150 / schmalz@schmalz.co.jp

2.5段ベローズ真空パッド SPB2f

直径 Ø15～50 mm

型式*		d [mm]	d1 [mm]	d2 [mm]	D1 [mm]	Dk [mm]	Dmax（S）[mm]**	Ds [mm]	H [mm]	H2 [mm]	H3 [mm]	Z（ストローク）[mm]
SPB2f	15	7.5	10.5	4.0	14.0	13.1	17.0	15.0	20.3	4.6	6.6	8
SPB2f	20	7.5	10.5	6.0	15.7	13.5	22.5	20.0	23.4	4.7	6.7	10
SPB2f	25	7.5	10.5	8.0	18.5	14.5	28.0	25.0	25.3	4.7	6.7	10
SPB2f	30	16.0	19.6	7.2	24.4	22.0	32.0	30.0	32.3	13.0	14.4	5
SPB2f	40	16.0	19.6	15.3	31.6	24.4	42.0	39.7	37.0	13.0	14.4	7
SPB2f	50	20.0	24.8	21.0	41.6	31.0	52.0	49.7	45.6	14.0	16.0	9

*ゴム部品の許容寸法公差は、DIN ISO 3302-1 E3に準拠します。

**吸着状態での吸着パッド外部寸法に相当します。

シュマルツに連絡してください。 Schmalz K.K / 〒224-0027 横浜市都筑区大棚町3001-7/ +81 45 565-5150 / schmalz@schmalz.co.jp